铜铝线超声波焊接机 0.35-12mm² 3000W WPM-X00

Model No. WPM-X00

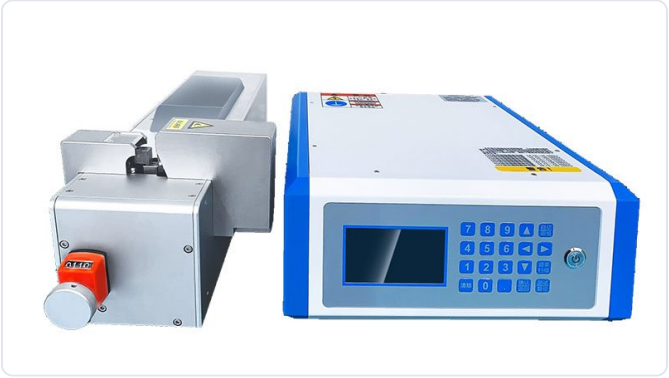

SPECIFICATIONS

设备型号	WPM-X00
工作频率	20KHz
输入电压	AC 220V/50Hz
设备功率	3000W
焊接线束范围	0.35mm²-12mm² 铜线和铝线
焊接直径	Φ 0.3 mm 或更小
设备重量	25kg(焊接架)+10kg(电箱)
显示方式	4.3寸液晶屏 + 按键调节控制
生产效率	约0.6s/次
机架尺寸	573*220*190(mm)
机箱尺寸	345*477*155(mm)

WPM-X00 是便携式超声波线束焊接机，适用 0.35 至 12 mm2 铜线与铝线，单丝直径 0.3 mm 以下。工作频率 20 kHz，功率 3000 W，单点焊接约 0.6 s。整机由 25 kg 焊接机架与 10 kg 控制箱组成，控制箱配 4.3 英寸 LCD 与按键。

铝材难以可靠上锡，氧化膜生成速度快于助焊剂的清除能力，因此线束中的铝铜接点通常改为机械连接，接头腐蚀后电阻逐渐漂移。超声波焊接在焊头下方破除氧化膜，使线芯直接结合，这也是本机针对铜铝混焊而非纯铜设计的原因。

与 WPM-001N 相比，WPM-X00 的超声波功率高出 1000 W，并增加铝线焊接能力，但最大截面较小：12 mm2 对 20 mm2，下限可到 0.35 mm2。人机界面为 4.3 英寸 LCD 配按键，而非 7 英寸触摸屏；控制箱也是两者中较轻的，为 10 kg。

主要特点

1. 20 kHz、3000 W，可焊 0.35 至 12 mm2 铜线与铝线，单丝直径 0.3 mm 以下。

2. 单点焊接约 0.6 s，参数由按键输入，可按同一配方重复执行。

3. 焊点依靠 20 kHz 振动而非冲击成形，工位无锤击噪声。

4. 焊头高度由机头前部手轮调节，开口随线束厚度匹配。

5. 铜-铜、铝-铝、铜-铝接点在同一焊头完成，无助焊剂、无填充金属。

6. 机头设红色急停按钮，控制箱设钥匙开关，焊头加防护且仅在压紧线束后下压。

技术参数

参数	规格
型号	WPM-X00
设备类型	便携式超声波线束焊接机

参数	规格
工作频率	20 kHz
功率	3000 W
适用线径范围	0.35 - 12 mm2，铜 / 铝
线径范围	0.3 mm 以下
焊接速度	约 0.6 s / 点
显示	4.3 英寸 LCD，按键调节
输入电压	AC 220 V / 50 Hz
机架尺寸 / 重量	573 x 220 x 190 mm / 25 kg
控制箱尺寸 / 重量	345 x 477 x 155 mm / 10 kg

应用范围

— 汽车线束：锡焊不可靠的铝铜接点。

— 家电与暖通引线：电源线组与电机引线中的铝导体接点。

— 电机与变压器绕组：铝漆包线分支与铜引出线连接。

— 电池与配电：无需双金属端子即可实现铜铝过渡。

— 铜铝混用的线束车间：一台机头兼顾两种材料，无需第二道工序。

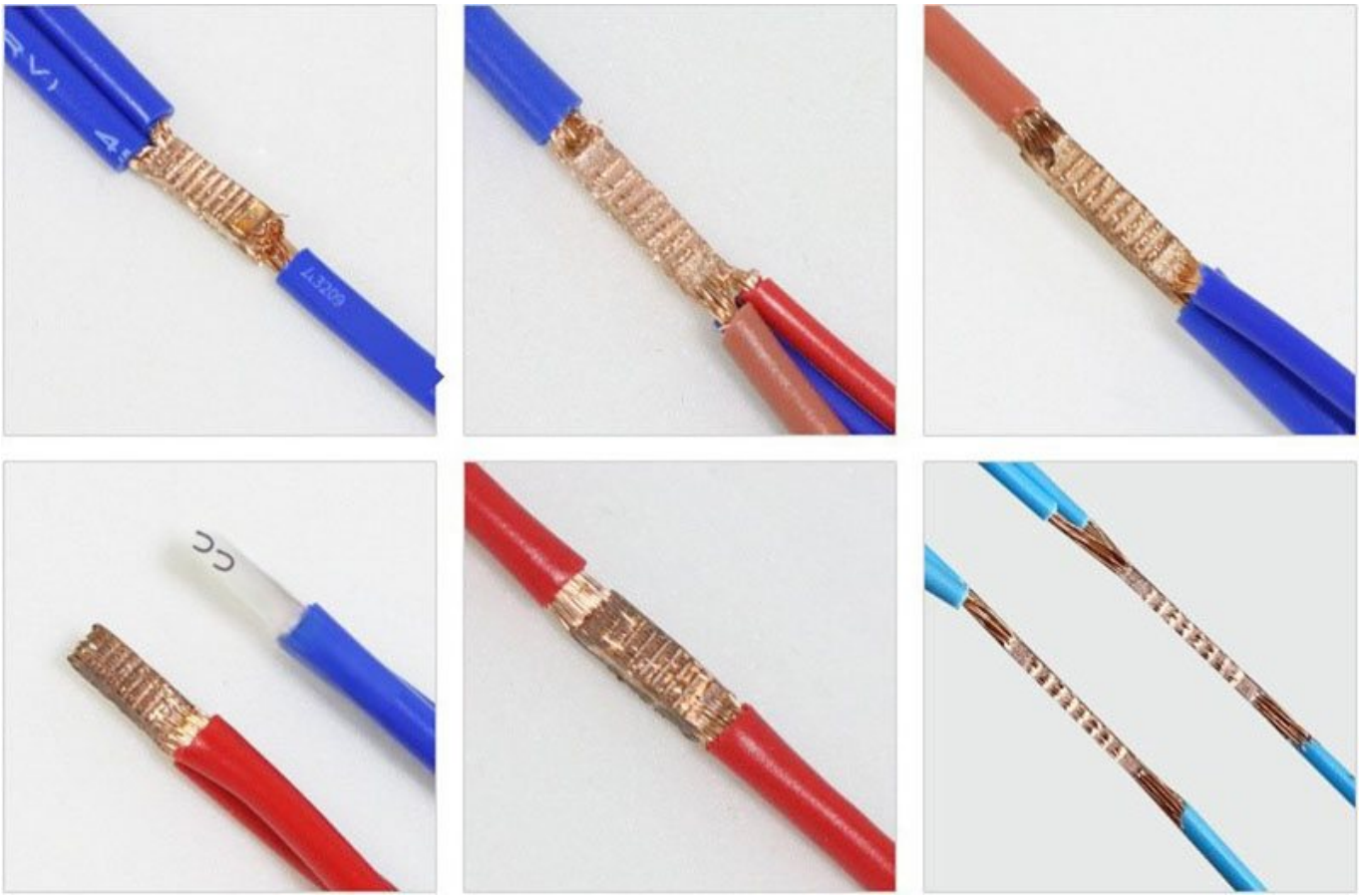

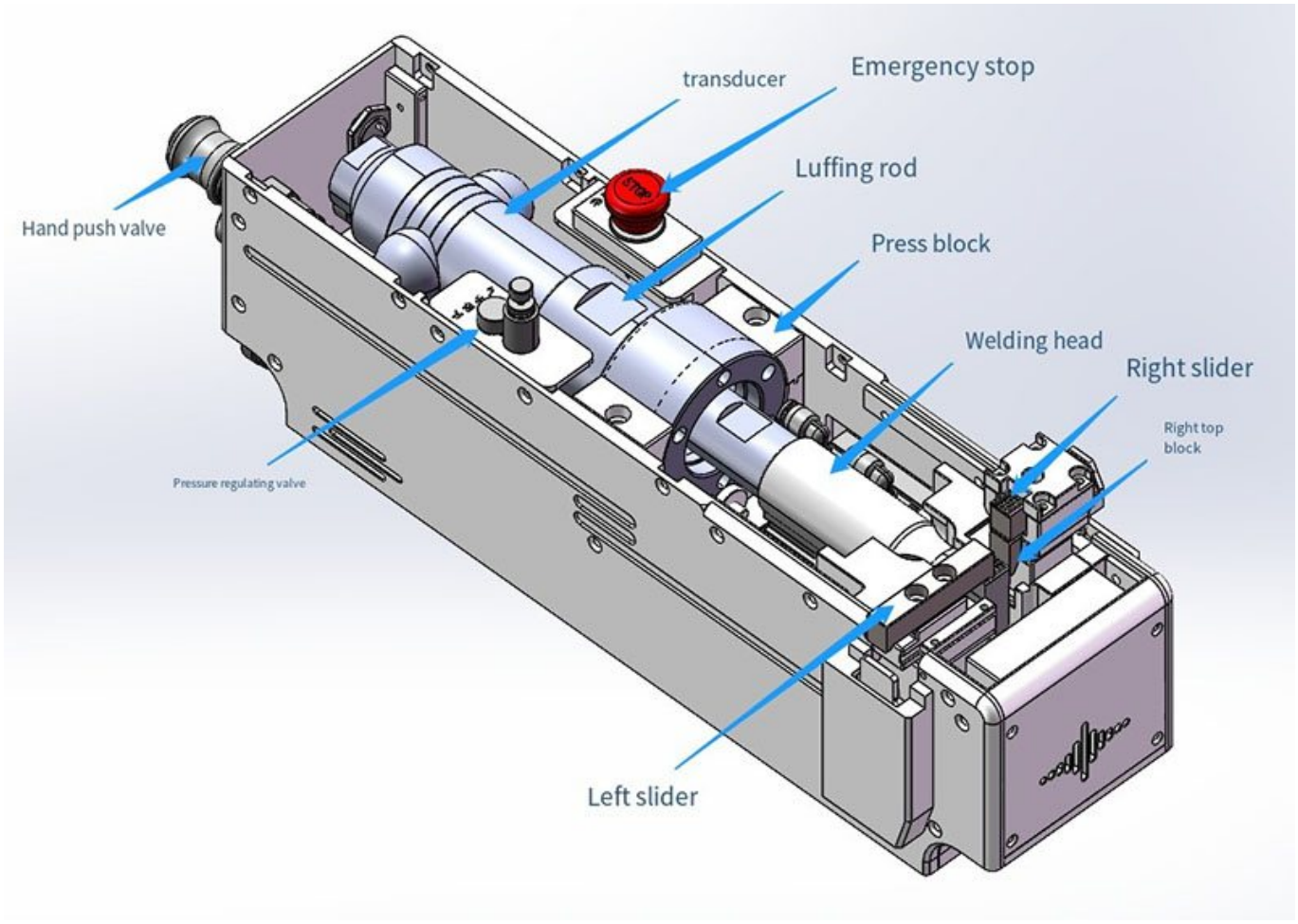
transducer
Emergency stop
Luffing rod
Hand push valve
Press block
Welding head
Right slider
Right top block
Pressure regulating valve
Left slider

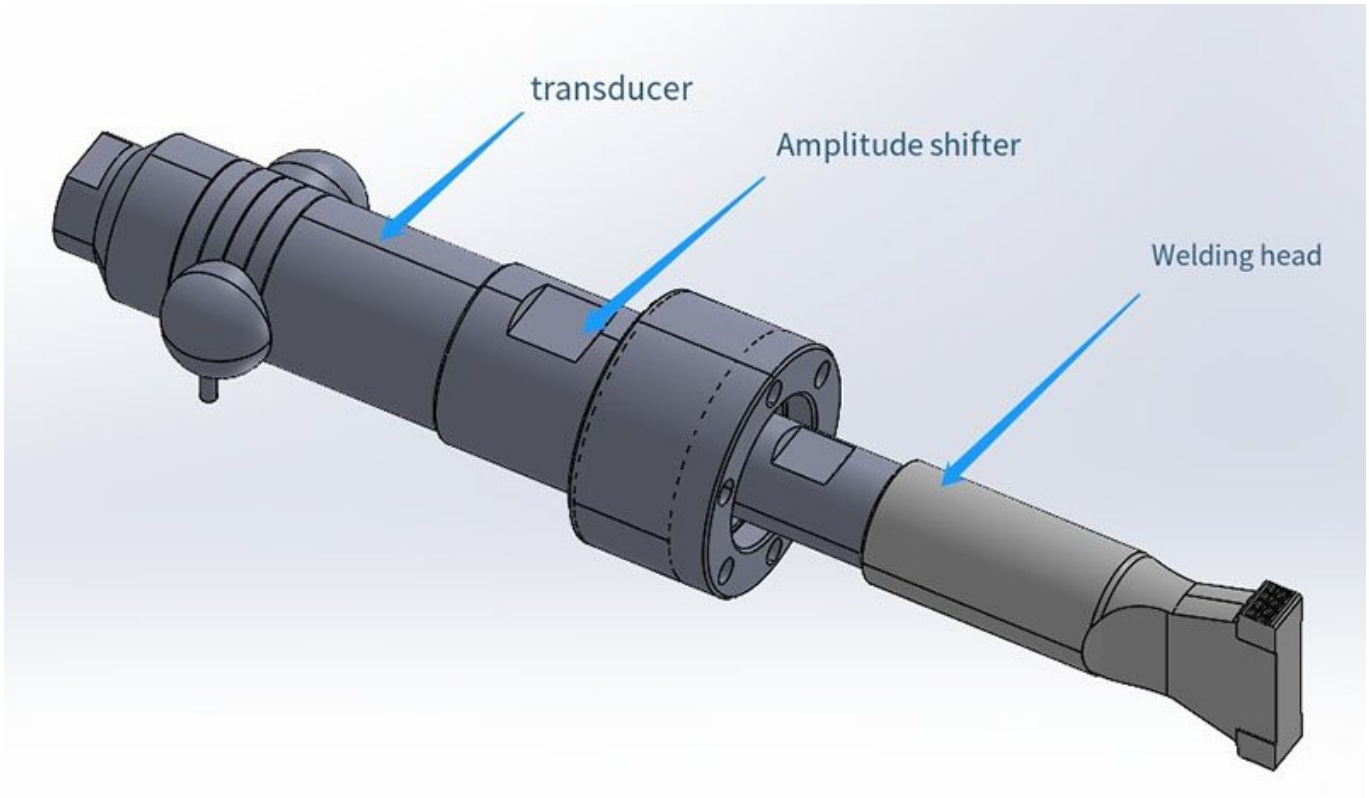
transducer
Amplitude shifter
Welding head

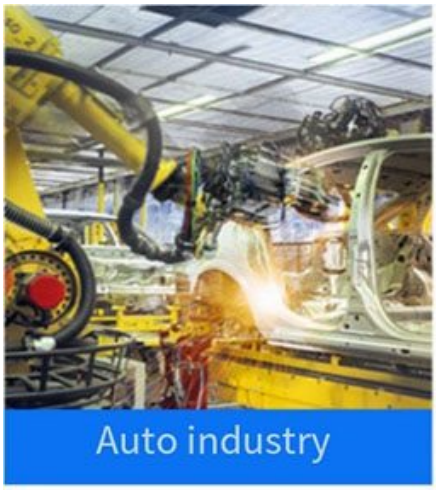
Auto industry


> Healthcare <


> Battery industry <>


> Home appliance industry


> Aerospace <


> Data transmission <